Guida all'assemblaggio

Informazioni Iniziali

È prioritario sapere che il legno è un materiale vivo e come tale è suscettibile a movimenti, è per questo che **le nostre strutture vanno montate entro e NON OLTRE i 30 giorni dalla consegna**. Uno stoccaggio prolungato in luoghi o condizioni non idonee potrebbe infatti deformare l'assito rendendo poi difficoltoso il montaggio. É inoltre dannoso impregnare asse per asse la struttura prima del montaggio, qualora venisse fatta quest'ultima operazione decadrà la garanzia.

All'interno dell'imballo della casetta acquistata troverete una **scheda di montaggio**. Al fine di capire come leggerla correttamente suggeriamo di visitare la seguente pagina dove è presente un esempio con spiegazioni: https://www.casacasette.it/utility/utility-come-leggere-la-scheda-di-montaggio

Fondazione

Prima video di procedere alla costruzione è fondamentale preparare un'adeguata base di appoggio, il nostro consiglio è di realizzare una platea in cemento dello spessore dai 10 ai 20 cm (gettata in calcestruzzo con all'interno della rete elettrosaldata). La base in cemento è consigliabile sopratutto per le casette di ampia metratura. Troverete ulteriori consigli in merito nelle pagine del nostro sito "Realizzazione platea casetta piccola o media" e "Base-fondazione per prefabbricato abitabile".
Una soluzione alternativa può invece essere il nostro" telaio in acciaio zincato".

Video montaggio casetta: https://www.youtube.com/watch?v=syBLo8bl8w4

Montaggio Struttura

1 – Preparazione del materiale

Il materiale NON è confezionato secondo l'ordine di montaggio. Sarà pertanto necessario sballare il tutto e disporre le assi in modo che siano a portata di mano e facilmente identificabili.
È prioritario sapere che nel montaggio di una nostra casetta (qualunque modello sia) il pavimento è l'ultima cosa da montare in quanto interno alla struttura (non poggia sotto le pareti), suggeriamo pertanto in questa fase di identificare tali assi e di metterle da una parte.

2 – Posare i travetti di base:

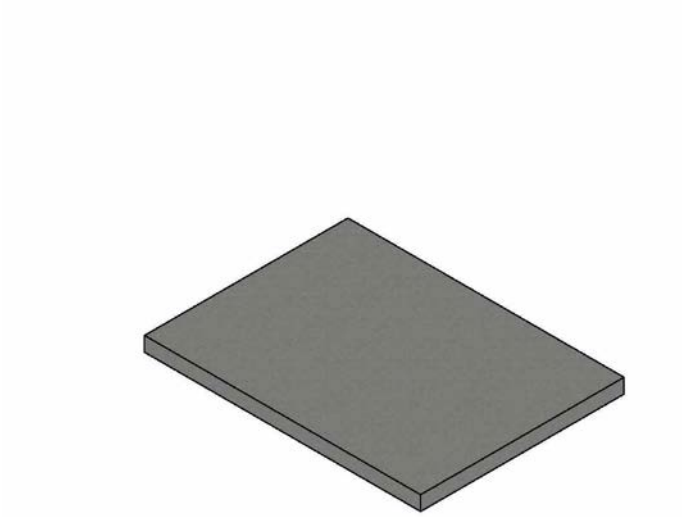

1

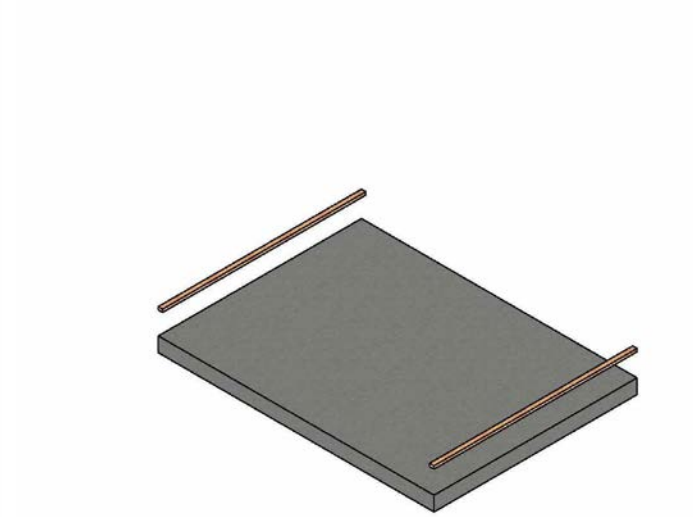

2

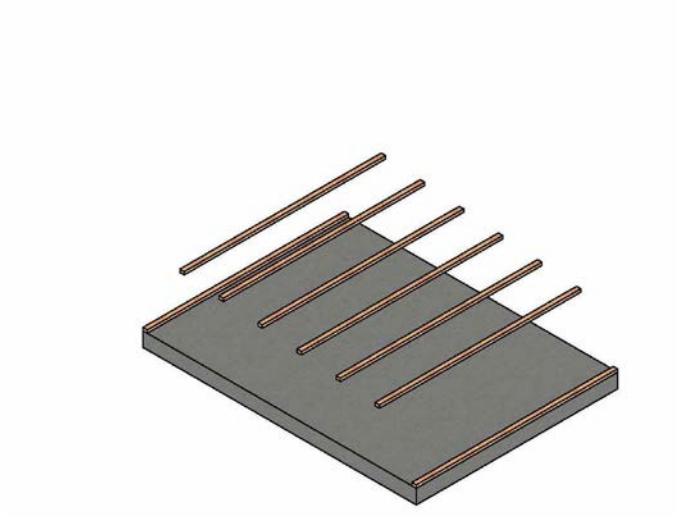

3

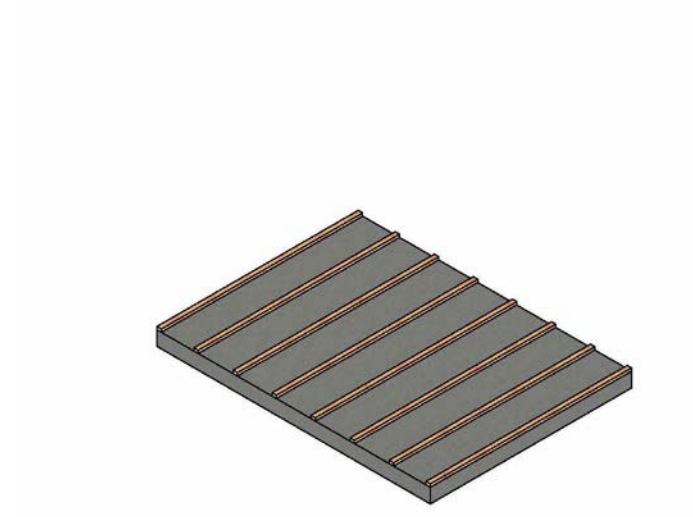

4

Per prima cosa posizionate i travetti di base (sono gli unici elementi già impregnati), questi vanno messi paralleli tra loro e facendoli posare sulla parte più larga (dovranno risultare tutti alti 4cm). Quelli alle estremità andranno posizionati in modo da essere a filo delle pareti esterne della struttura.

CasaCasette.it
Casette, Garage auto, Bungalow e accessori giardino

3 – Iniziare montaggio delle pareti

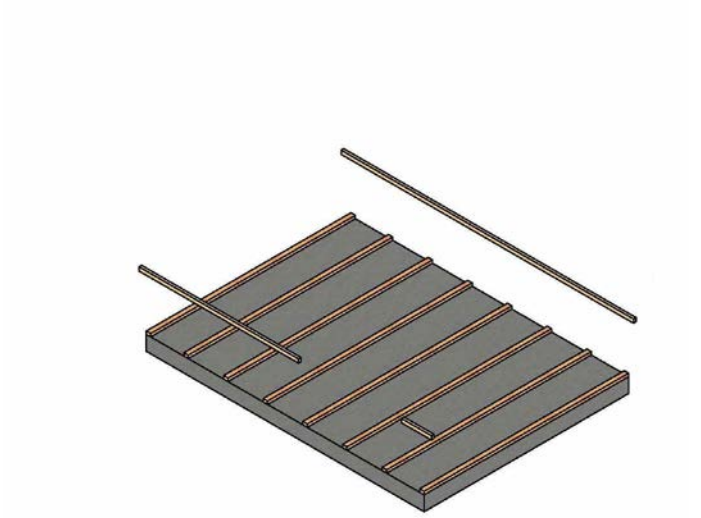

1

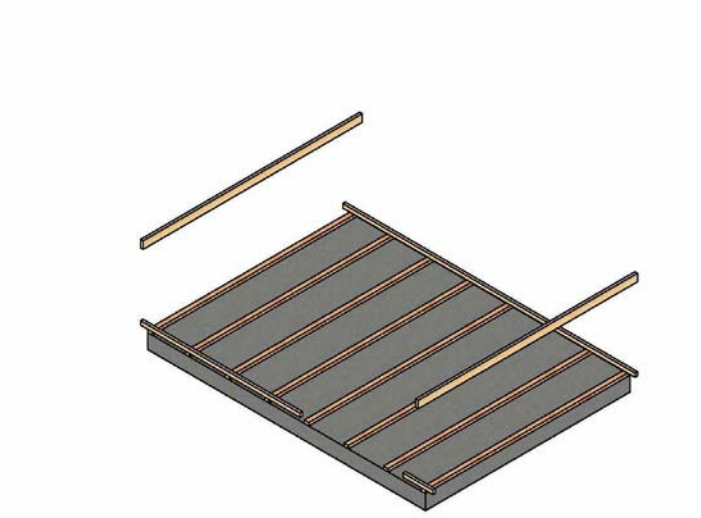

2

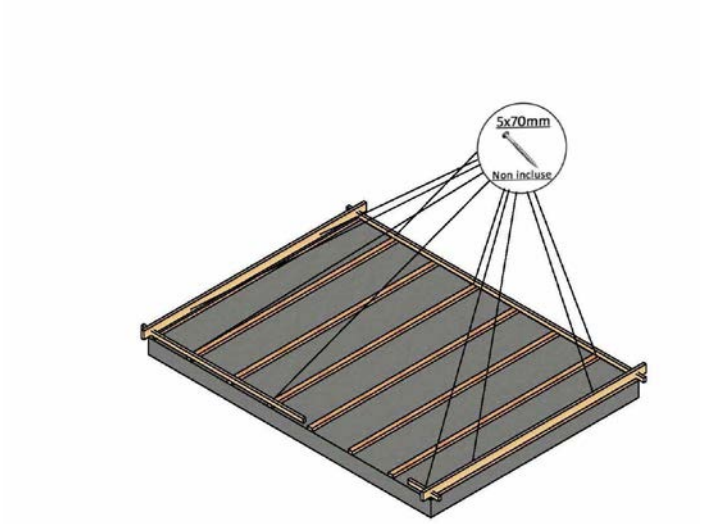

3

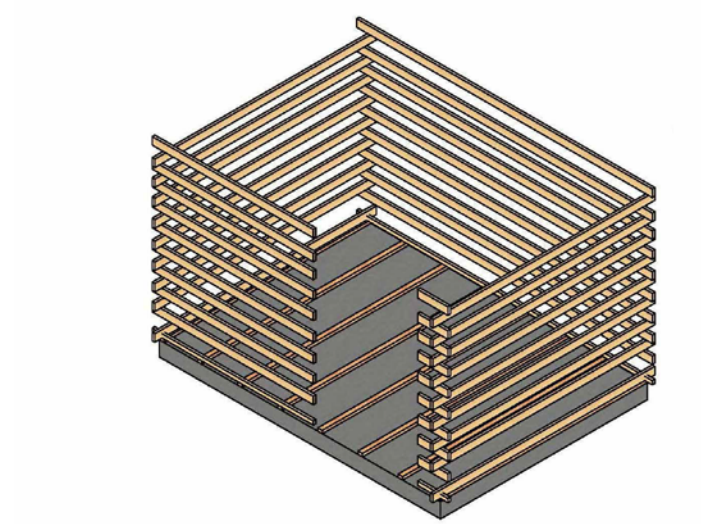

4

Seguendo la scheda di montaggio identificate e posizionate le assi del primo giro (su due lati saranno alte la metà e con la sola maschiatura superiore). Una volta posizionate è suggeribile fissarle ai travetti sottostanti con delle viti 5x70mm (Non Incluse).
Fatto questo procedete posizionando le altre assi secondo lo schema di montaggio.

CasaCasette.it
Casette, Garage auto, Bungalow e accessori giardino

4 – Montaggio Finestre

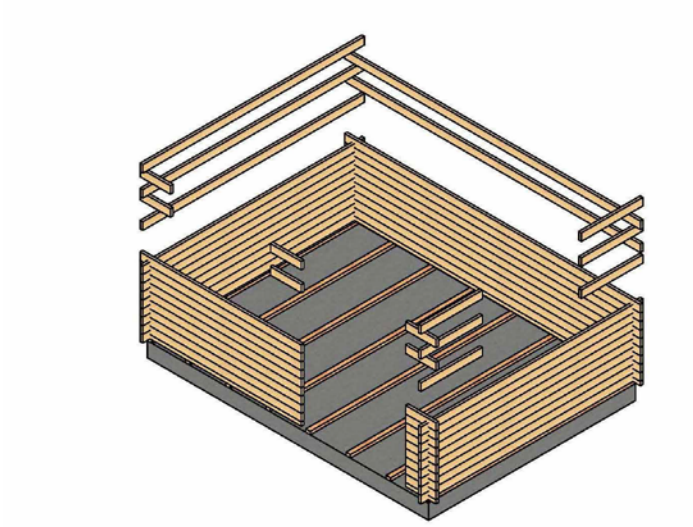

1

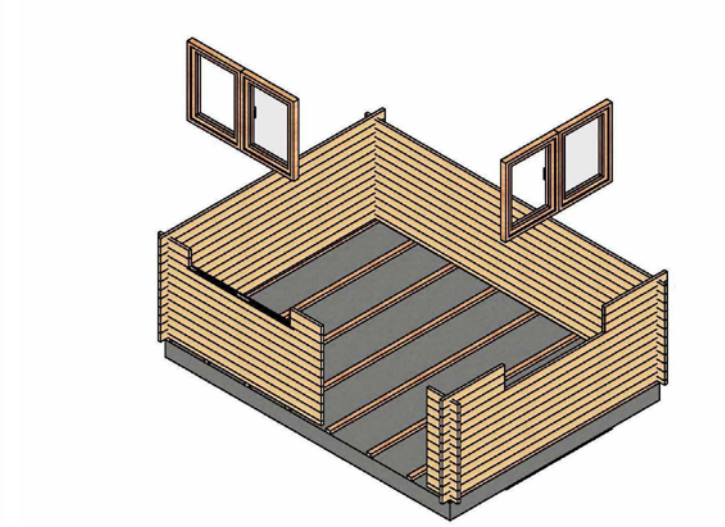

2

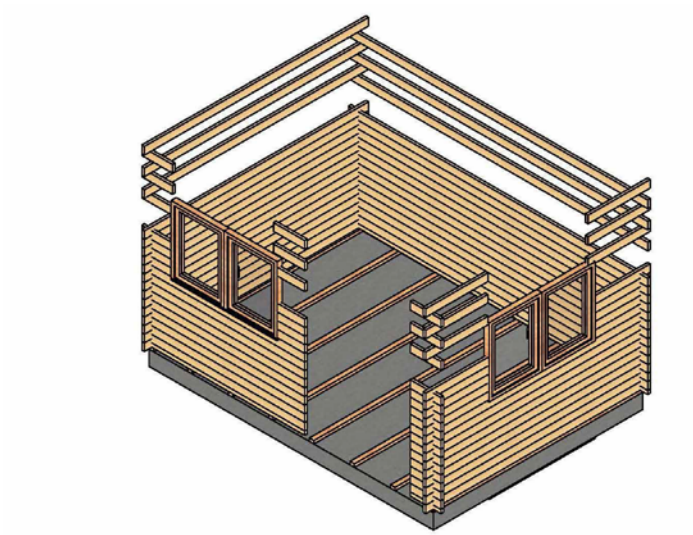

3

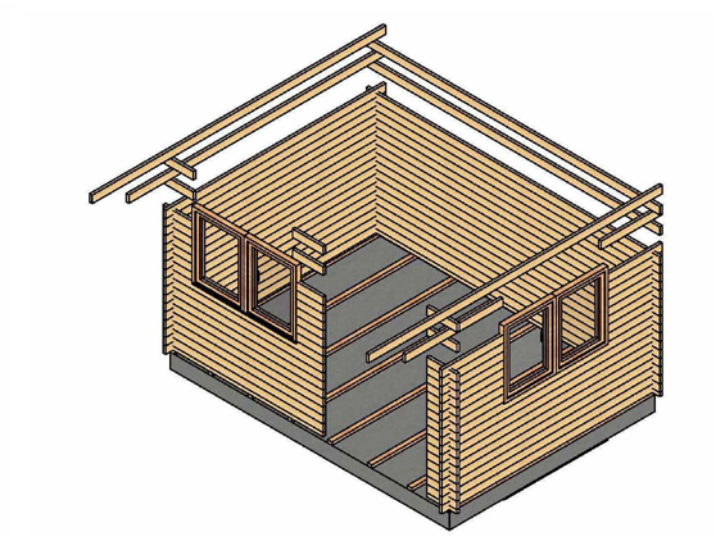

4

Arrivati all'altezza delle finestre fare altri 2-3 giri usando anche le assi più corte così da creare una spalla per i serramenti, dopodiché sarà sufficiente inserire direttamente le finestre, procedura che risulterà agevole in quanto sono composte da un telaio con incastro a "C" che ne facilita il posizionamento. Proseguite poi con le assi successive sempre seguendo lo schema di montaggio.

CasaCasette.it
Casette, Garage auto, Bungalow e accessori giardino

5 – Montaggio Porte

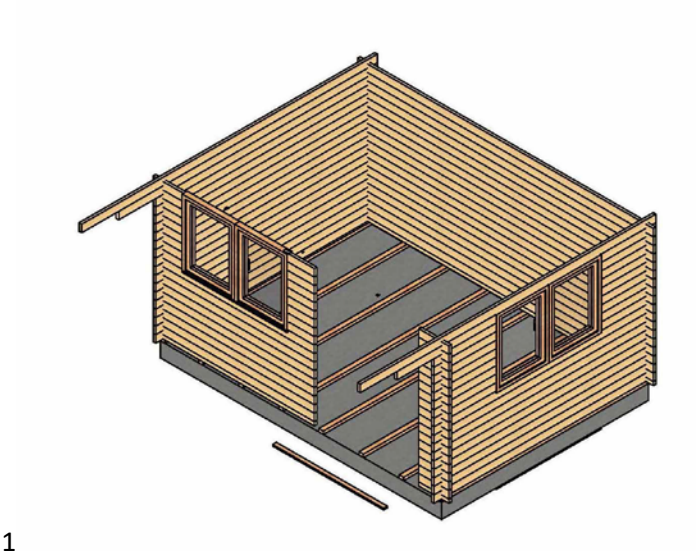

1

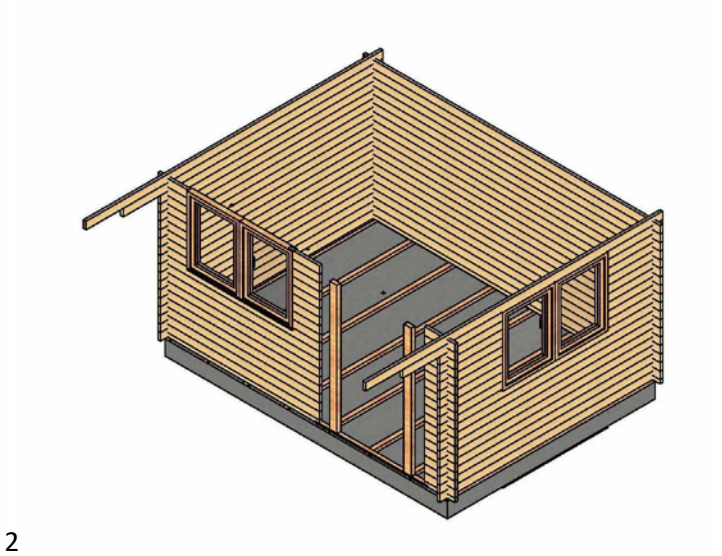

2

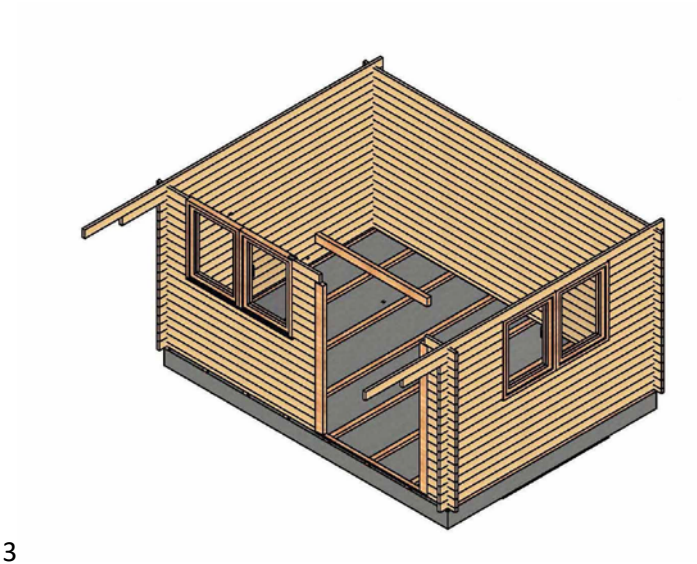

3

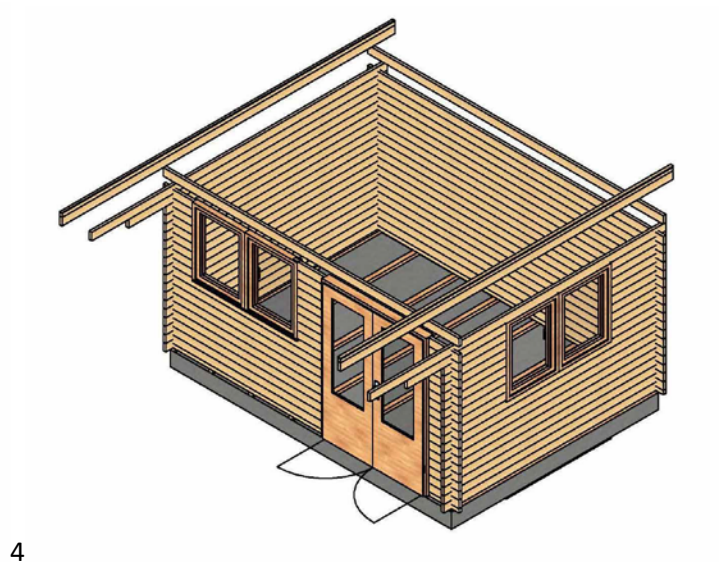

4

Prima di posizionare la trave di chiusura della parete frontale installate il telaio della porta posizionando la soglia, lo stipite di dx e di sx e lo stipite superiore, infine posizionate la trave di chiusura e procedete nella sequenza di montaggio. In questo momento potete posizionare anche le ante delle porte (gli stipiti hanno già i cardini posizionati), tuttavia noi suggeriamo di farlo invece solo a montaggio terminato così da evitare di urtarle e/o danneggiarle durante l'installazione.

6 – Timpani tetto e travi

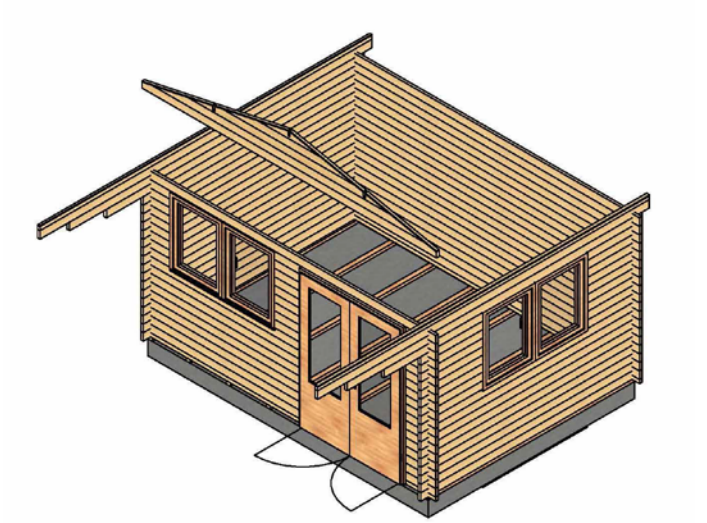

1

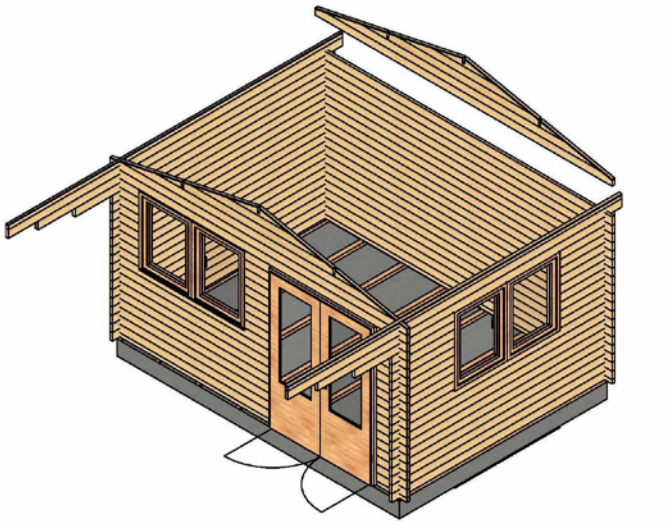

2

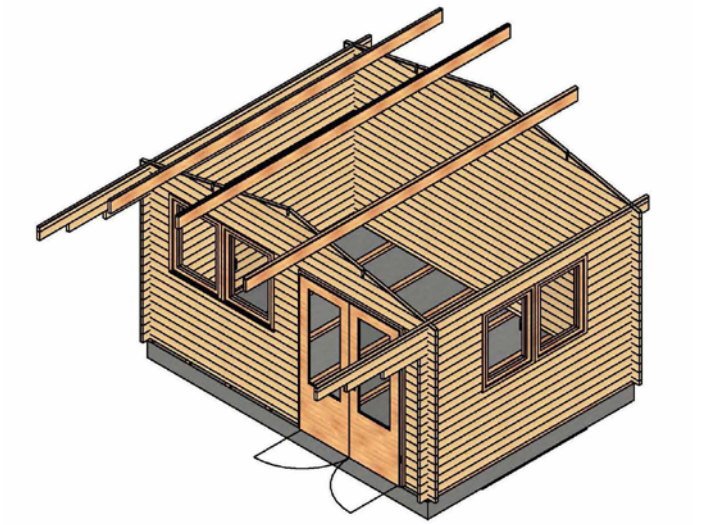

3

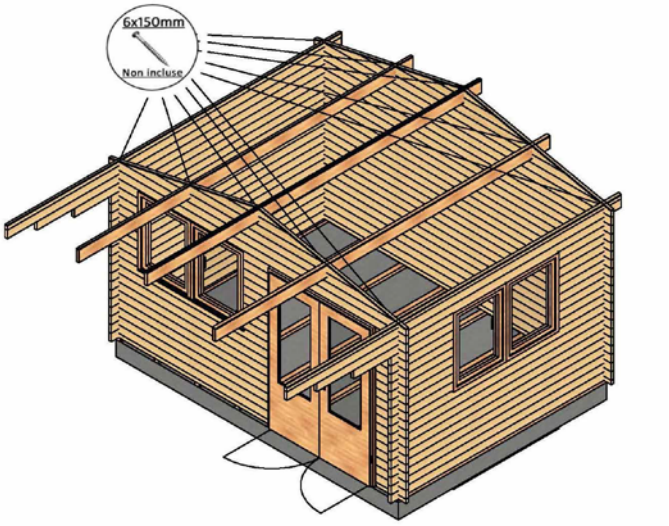

4

Arrivati alla fine delle pareti posizionare i timpani come da indicazioni (generalmente sono elementi unici), qualora le altezze degli incastri tra timpani e pareti non combaciassero potrebbe rendersi necessario ribattere le assi delle pareti che risultano più alte per assicurarsi che siano ben incastrate tra loro (può non sembrare ma spesso si riesce a recuperare anche 1-2cm). **Per maggiore chiarezza circa questa procedura vi invitiamo a guardare il seguente video clicca qui**.

A seguire posizionate le travi del tetto, in questo momento è suggeribile mettere anche delle viti 6x150mm o120mm (Non Incluse) nelle giunture tra le travi ed i timpani, questa procedura permette di legare meglio la parte superiore prevenendo lo sganciamento del tetto in caso di forte vento.

CasaCasette.it
Casette, Garage auto, Bungalow e accessori giardino

7 – Montaggio assito tetto

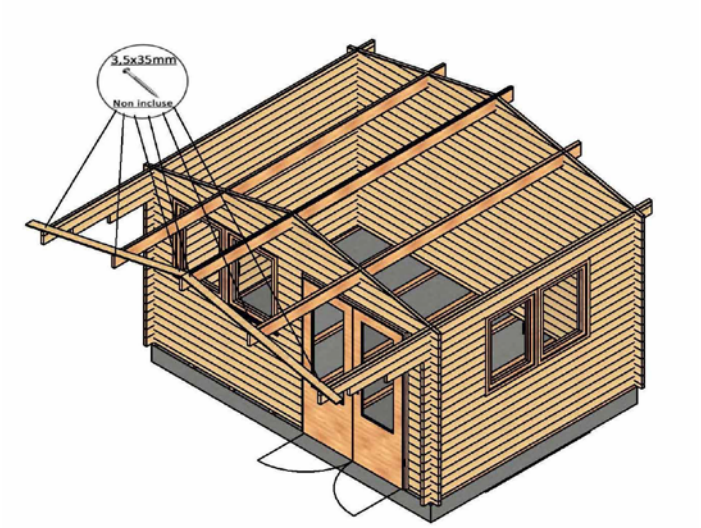

1

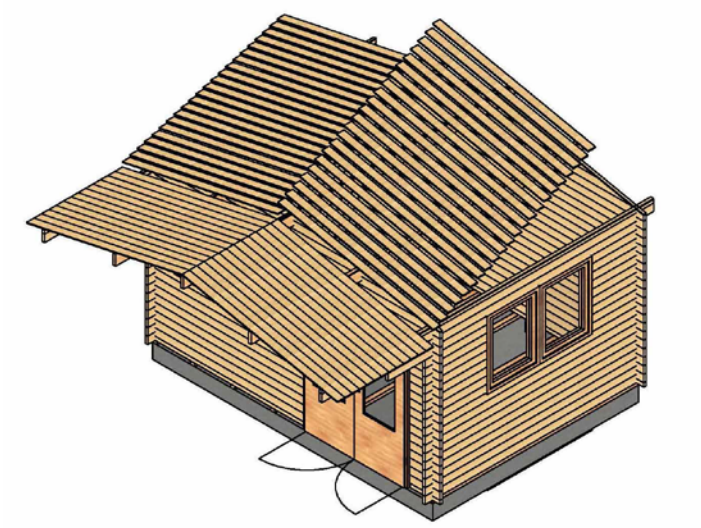

2

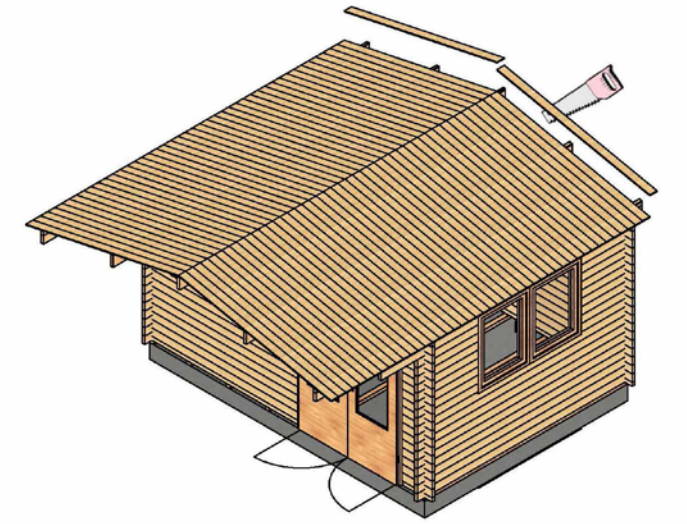

3

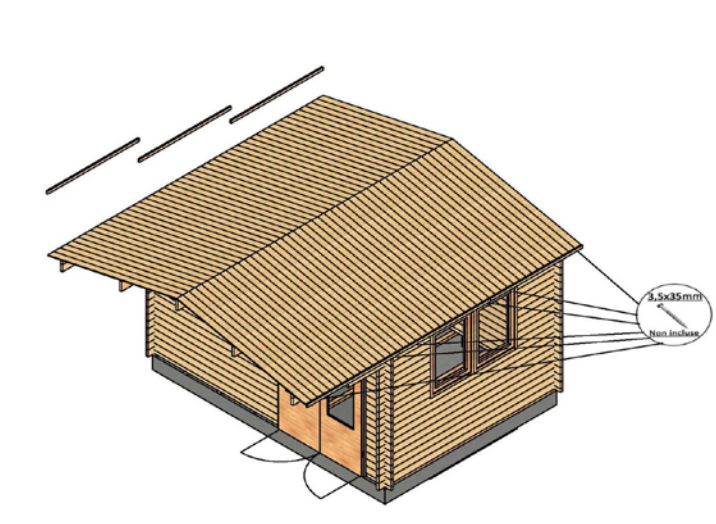

4

Identificate le perline del tetto e cominciate con il posizionamento dalla parte frontale posando le prime a filo delle travi e fissadole alle stesse con delle viti 3,5x35mm (Non Incluse), procedete poi con ordine verso la parte posteriore. Risulterà utile fare un segno ogni 40/50cm sulla trave di colmo e sulle sommità delle pareti laterali da usare come riferimento per procedere dritti ed in squadra. Arrivati in fondo si renderà necessario rifilare le ultime perline così da portarle alla stessa misura delle travi. Una volta ultimato fissate gli elementi di finitura in testa alle perline del tetto (sono dei profili circa 20x40mm) con delle viti 3,5x35mm.

CasaCasette.it
Casette, Garage auto, Bungalow e accessori giardino

8 – Montaggio pavimento

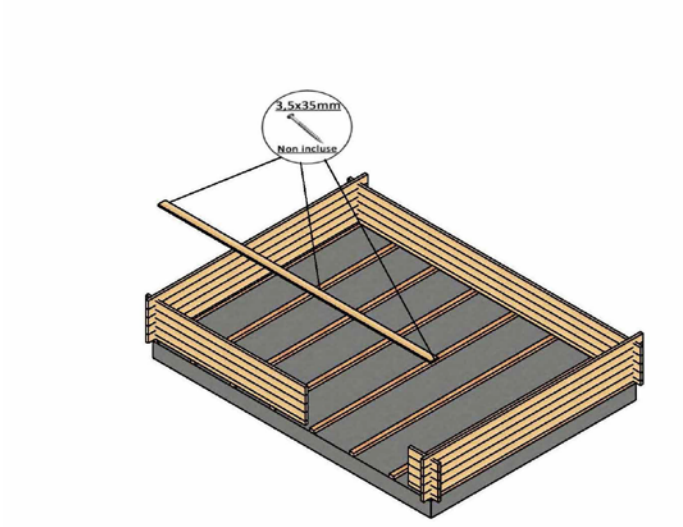

1

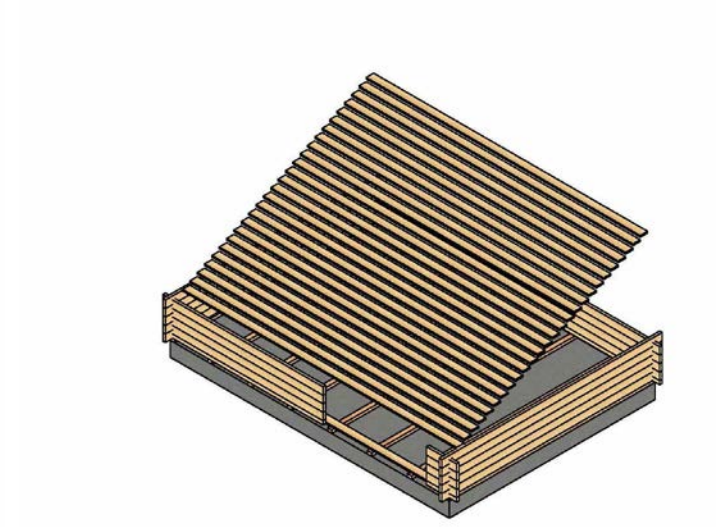

2

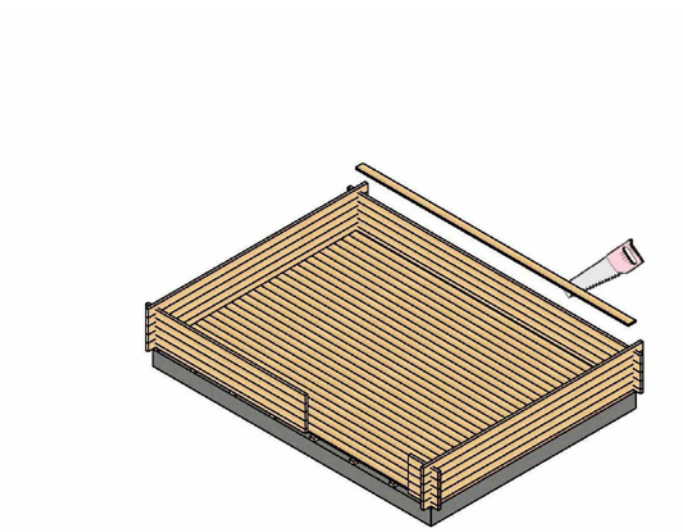

3

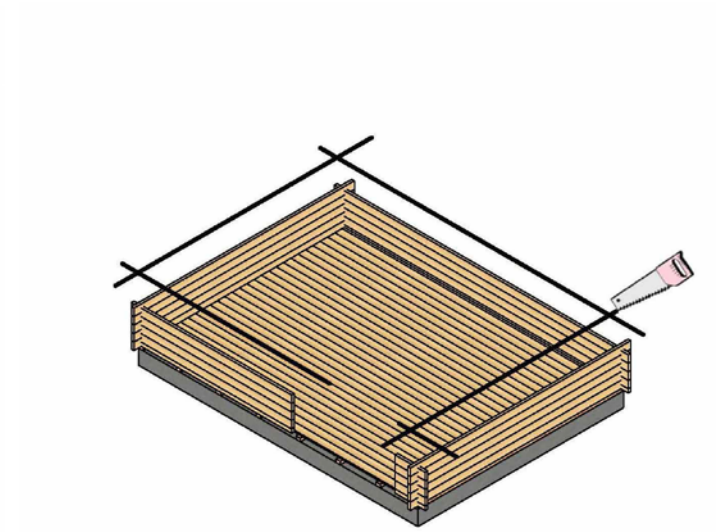

4

(Nei disegni sopra sono riportati degli spaccati per più facile comprensione)

Terminato il tetto è possibile montate l'assito del pavimento seguendo l'orientamento della scheda di montaggio (dipende dalla struttura). Identificate le perline secondo la relativa numerazione e fissatele ai travetti sottostanti usando le viti 3,5x35mm indicate in precedenza (nel caso di strutture con pavimento da 28mm occorreranno invece viti da 3,5x40/45mm). Come per il tetto anche in questo caso l'ultima perlina andrà rifilata per portarla alla corretta misura. Finito il montaggio del pavimento tagliate a misura e posizionate le asticelle del battiscopa (sono dei profili circa 20x25mm) fissandole alle pareti sempre con le viti 3,5x35mm.

CasaCasette.it
Casette, Garage auto, Bungalow e accessori giardino

9 – Montare le tegole e gli ultimi particolari di finitura

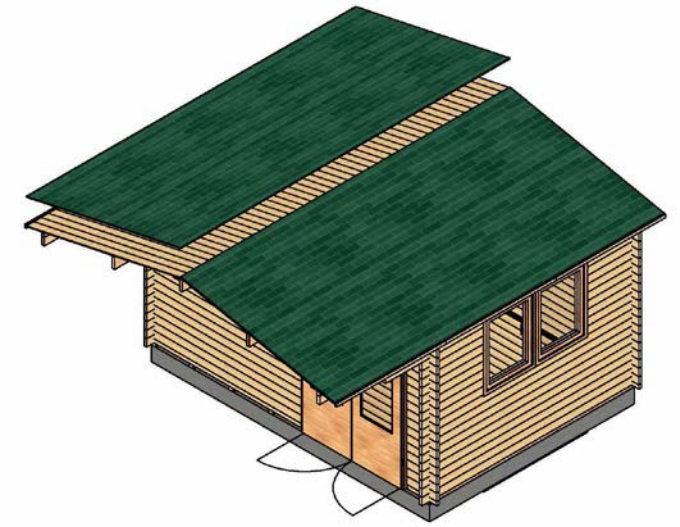

1

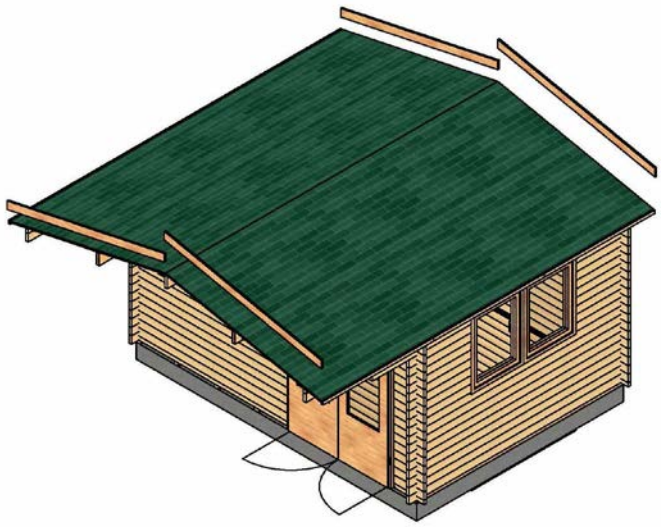

2

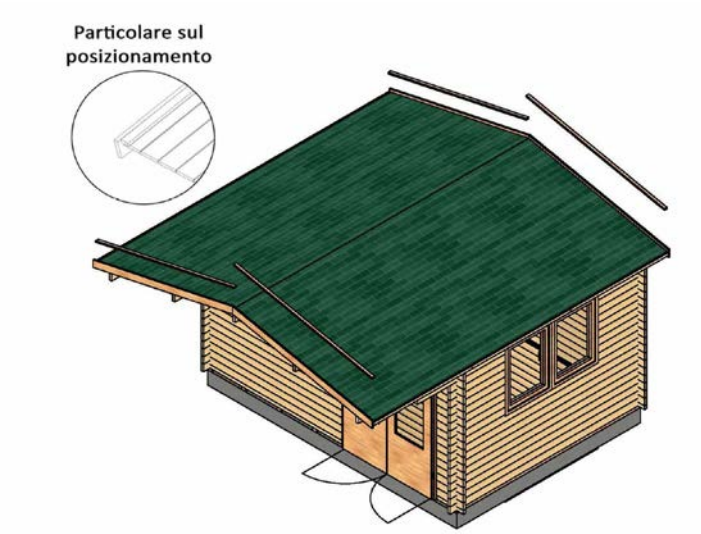

3

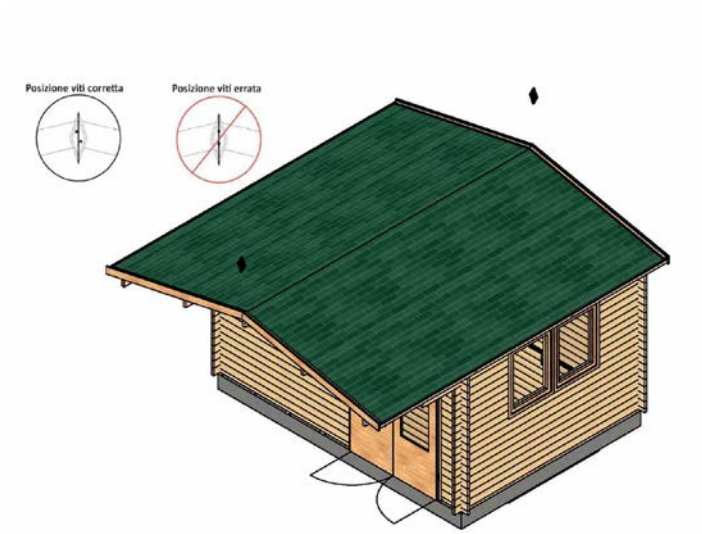

4

Per completare il montaggio proseguite installando le tegole canadesi e fissando poi gli ultimi particolari quali le mantovane frontali e posteriori (vanno fissate in testa alle travi del tetto con viti 3,5x35mm), i profili di scolo (sono asticelle 20x40mm della stessa lunghezza delle falde, vanno posizionate sopra alle tegole in appoggio alle mantovane) ed i rombi di finitura (per quest'ultimi montaggio facoltativo, nel caso vanno fissati sopra la congiunzione delle mantovane).
In merito alle tegole vi rimandiamo alla pagina specifica https://www.casacasette.it/utility/montaggio-tegole-canadesi/ oltre che due video relativi al montaggio di questo accessorio: Montaggio Tegole (1) e Montaggio Tegole (2)
Alla fine di questi video potrete vedere anche il posizionamento dei profili di scolo e delle mantovane sopra indicate.

9/b – Montaggio Veranda

Se l'ordine effettuato comprende anche la veranda a questo punto potete procedere all'installazione di tale accessorio, di seguito tramsettiamo il link ad un video dove è spiegata la sequenza di montaggio:
https://www.youtube.com/watch?v=TV-ZA8M9p2Q&t=9s

10 – Impregnatura

Adesso a montaggio completato è possibile applicare l'impregnante. Il prodotto da noi proposto è una soluzione a solventi (per le tipologie di struttura come le nostre è preferibile rispetto a quelli all'acqua) che va dato appunto a casetta montata, preferibilmente a pennello e solo all'esterno. Questo viene assorbito dal legno senza creare pellicola, cosa che favorisce la traspirazione del legno oltre che le successive manutenzioni (non si renderà infatti necessario carteggiare la struttura).

Va altresì evidenziato che la quantità da noi stimata è per il solo esterno (internamente suggeriamo di lasciare il legno naturale), tuttavia a richiesta possiamo fornire dell'impregnante aggiuntivo per permettere anche l'impregnatura interna.

N.B.: Per quanto riguarda i serramenti (porte, finestre, portoni carrabili) sarà invece necessario applicare l'impregnante sia nella parte interna che in quella esterna al fine di evitare eventuali torsioni del legno.

Possiamo infine proporre anche una vernice bi-componente di straordinaria efficacia per la protezione del pavimento (per questo chiedi info).

A completamento di quanto da noi illustrato in questa pagina vi invitiamo a consultare anche la nostra sezione UTILITY per trovare ulteriori informazioni e approfondimenti su particolari costruttivi e accessori, in particolare il montaggio dei tiranti (Clicchi qui) assolutamente necessari.

Ulteriori Informazioni

É Possibile Specchiare Le Nostre Strutture:

Una particolarità del sistema blockhouse è quella di permettere una certa libertà nel posizionamento dei serramenti in fase di montaggio. Molto spesso infatti è possibile specchiare la posizione di alcune pareti permettendo così durante l'installazione di scegliere per esempio se avere la finestra laterale sulla parete di destra o su quella di sinistra, allo stesso modo se la parete frontale presenta sia porta che finestra potrete decidere se avere porta a destra e finestra a sinistra o viceversa (questi due esempi sono riportati nell'immagine sopra). Si precisa che indipendentemente dalla loro posizione il senso di apertura dei serramenti non varia.

Dal momento però che non sempre tale procedura è possibile (i modelli con compartimentazione interna hanno delle limitazioni in questo) è suggeribile contattare i nostri uffici specificando il modello di interesse così da avere conferma in merito.

ATTENZIONE:
se il montaggio è stato ultimato da poco **NON devono essere posti elementi verticali** che vadano a vincolare le pareti in quanto non permetterebbero il corretto assestamento verticale della struttura. Se questi fossero necessari per esigenza del cliente è comunque suggeribile non inserirli prima di 18/24 mesi dall'installazione della struttura.

Tempo stimato per la costruzione:
il tempo stimabile per l'installazione varia dal prodotto e dalla competenza di chi sta eseguendo il montaggio, per dare un riferimento le nostre squadre di montatori impiegano indicativamente da 1 giorno per strutture dai 9 ai 30mq e fino a 3-4 giorni per strutture di 70-80mq.

Guarda il video del montaggio di una nostra casetta modello Roma 3×3 35mm: Clicca di seguito: Casetta Roma 3×3 35mm

Guarda il video del montaggio di un garage Varese 4×6 45mm: Clicca di seguito: Garage Varese 4×6 45mm

Guarda il video del montaggio della nostra casetta Venezia 3×3 28mm: Clicca di seguito: Casetta Venezia 3×3 28mm

Di seguito alcune immagini che raffigurano la ferramenta di cui sono dotate le nostre casette in legno. Un buon prodotto si vede anche da queste dettagli.

Serrature e maniglie casette 28-35mm:

Serratura Standard 45-58mm con 5 punti di chiusura

Vedi anche Video chiusura e sarrature porte clicca qui

Cardini porta